Codice Prodotto: R900As30

STRUTTURA A PONTE DA SOFFITTO A 30 POSTI PER GRATTA E VINCI

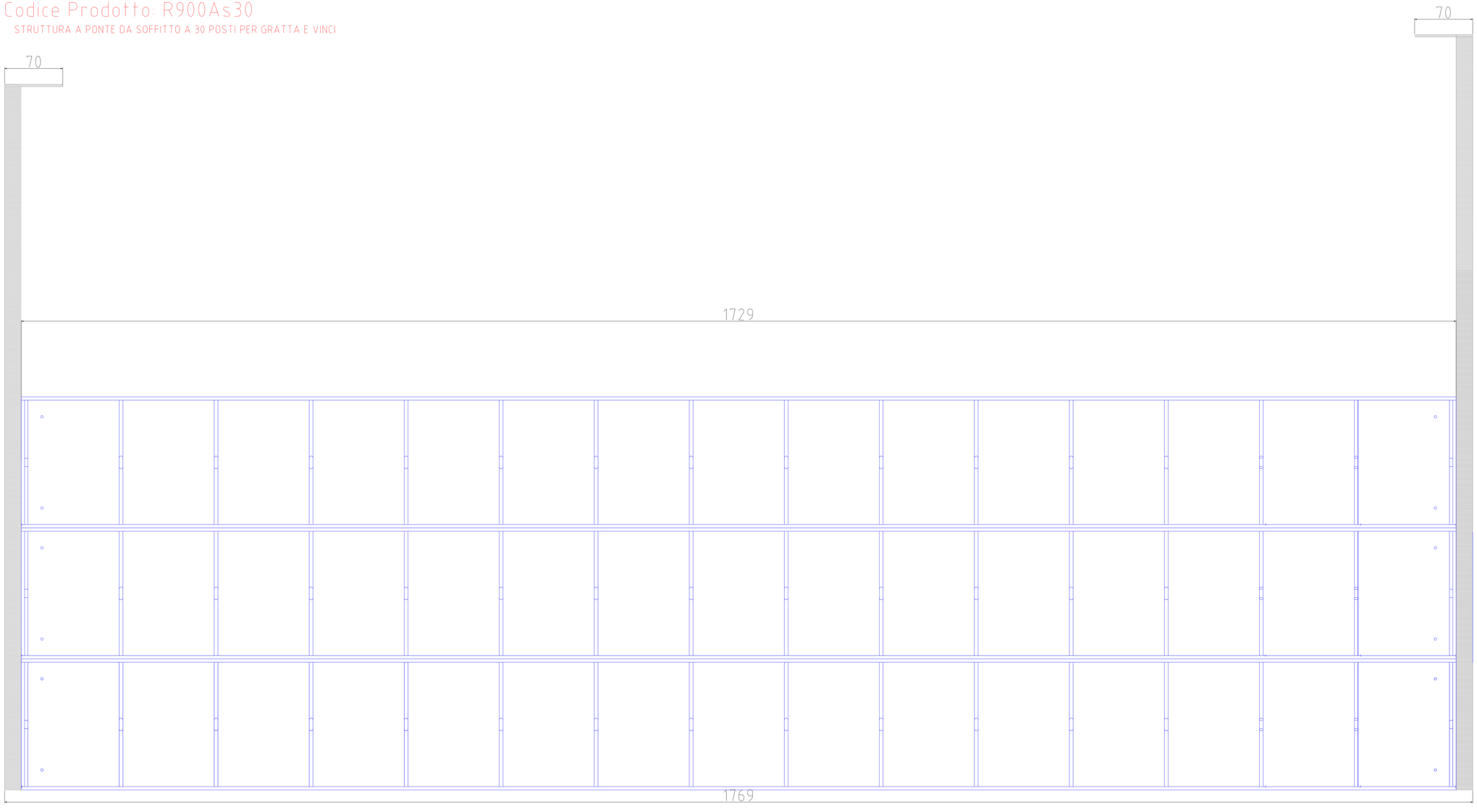

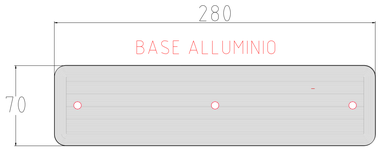

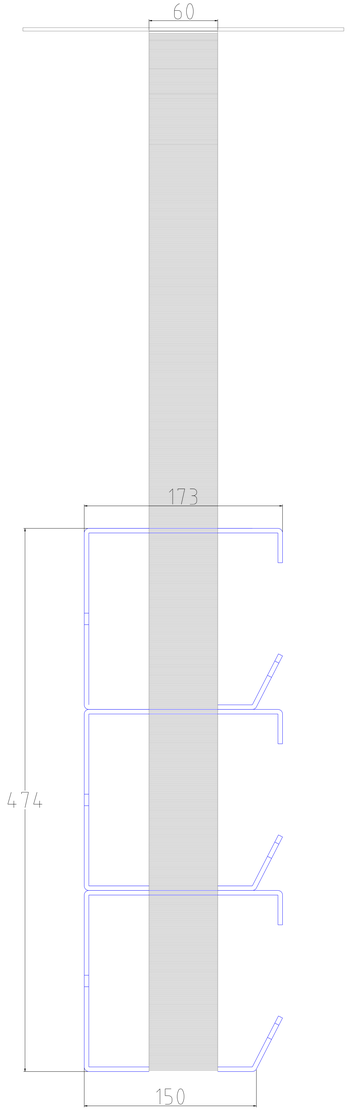

Vista laterale